SALTO
inspiredaccess

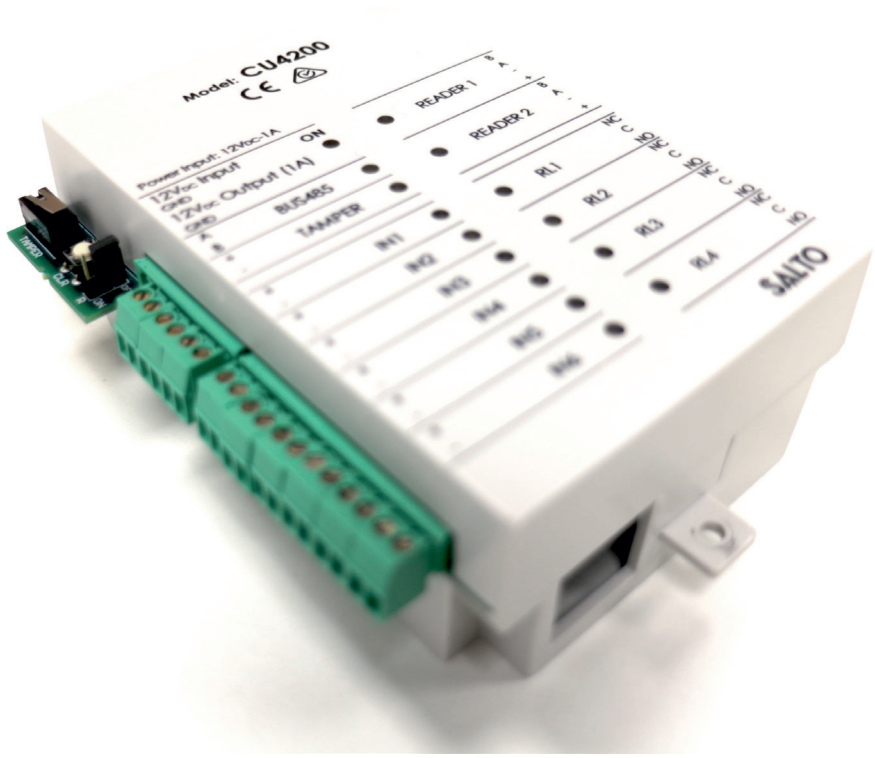

XS4 2.0 STEUERUNG
ERWEITERUNGSSTEUERUNG

MODELL CU4200

Türsteuerung zur Verwendung als Erweiterungssteuerung für Online-Zutrittskontrolle oder als Offline-Steuerung

Datenblatt 01.2017

CE FCC

PROGRAMMIERARTEN

Smile (Kartenprogrammierung)	–
ROM	●
SVN (R/W)	●
Wireless	–
SALLIS	–

TECHNISCHE DATEN

Abmessungen (L x B x T)	131,0 x 104,0 x 43,3 mm
Gewicht	0,5 kg
Anschluss CU42E0	RS485 BUS
Anschluss Wandleser	Über 4 Twisted-Pair-Adern, max. Kabellänge zwischen Steuerung und Wandleser beträgt 250 m [1]
Eingänge	6 Stück für Türkontakt, Office-Modus und Tastereingang für Türöffnung sowie 1 Sabotageeingang und 1 Sabotagetaster – programmierbar über ProAccess SPACE
Ausgänge	4 Schaltausgänge, potenzialfreie Wechsler, max. Belastbarkeit 2A, 30 VDC – programmierbar über ProAccess SPACE
Sabotageüberwachung	Via Eingabekontakte (Tür-offen-Alarm und Einbruchalarm) [2]
Stromversorgung	12 VDC, 400 mA (ohne XS4 2.0 Wandleser), via Steckernetzteil, PoE folgt
Protokollierung	bis zu 3.000 Ereignisse (abh. v. Programmierart, abschaltbar)
Temperaturbereich	0 °C bis +65 °C
IP-Klasse	keine, nur für den Innenbereich, bis max. 80% Luftfeuchtigkeit, nicht kondensierend
Zertifizierungen [3]	CE, FCC

Sonstiges
Benötigt keine eigene IP-Adresse. Untergeordnete Steuerung mit der XS4 2.0 Online-Steuerung (CU42E0) oder Offline-Steuerung als Teil des SALTO Virtual Network (SVN). Zur Verwendung mit den XS4 2.0 Wandlesern (WRDxxx und WRMB004). Anschluss von 2 Wandlesern, die entweder für unterschiedliche Türen genutzt werden können [4] oder zur Ein-/Ausgangssteuerung einer Tür. Anti-Passback-Modus beim Anschluss von 2 Wandlesern für eine Tür. Sämtliche Kommunikation mit der CU4200 erfolgt verschlüsselt.

ZUBEHÖR

Gehäuse	Grau oder Transparent
XS4 2.0 Multirelaisboard CU4EB8	Steuerung von bis zu 128 Schaltausgängen, z.B. für Aufzüge

ÖFFNUNGSMODI

Standard	●
Office	●
Office zeitbegrenzt	●
Automatische Öffnung	●
Mediengesteuert	●
Mediengesteuert zeitbegrenzt	●
Nur Tür-Code	●
Tür-Code zeitbegrenzt	●
Medium + PIN	●
Medium + PIN zeitbegrenzt	●
Automatische Öffnung + Office	●
Automatische Öffnung + Mediengesteuert	●
Automatische Änderung	●
Automatische Änderung (2-Personen-Regel)	●
Nach Ausgang offen lassen	–
Mediengesteuert + Nach Ausgang offen lassen	–

Abmessungen

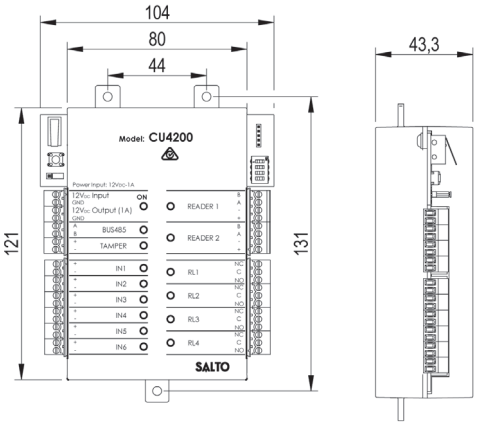

Anschlüsse

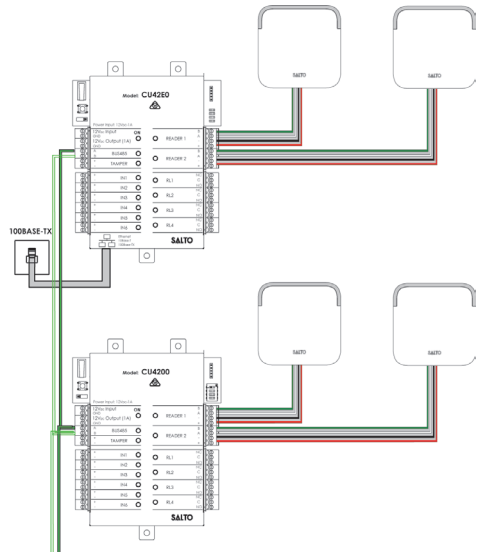

Gehäusevarianten

Grau

Transparent

[1] Abh. vom verwendeten Kabel.
[2] Online, wenn an eine CU42E0 angeschlossen, oder Offline über Protokollfunktion.
[3] Vorbehaltlich der zulassungskonformen Verwendung.
[4] Nur im Online-Betrieb als Erweiterungssteuerung mit einer CU42E0.

Technische Hotline
Tel. 0202 769579-12, Fax -99
hotline.de@saltosystems.com

Publikationen der SALTO Systems GmbH sind urheberrechtlich geschützt und alle Rechte sind vorbehalten. Eine Vervielfältigung in jeder Art und Form ist ohne schriftliche Genehmigung unzulässig. Änderungen vorbehalten.

SALTO Systems GmbH
info.de@saltosystems.com
www.saltosystems.de